Μια πόλη, μα ποια πόλη; Εργαστήριο Αστικού Σχεδιασμού για παιδιά

Αριστέα-Ευαγγελία Κουκουνούρη kk.aristea@gmail.com , Άρνολντ Τζελίλι arnoldxhelili@gmail.com ,
Άγγελος Παπαγεωργίου angpapag@uoi.gr

Μια πόλη… μα ποια πόλη;

Δευτέρα 28 Ιουνίου - Αρχιτεκτονική

Μια πόλη… μα ποια πόλη;

Εργαστήριο αστικού σχεδιασμού
Για παιδιά 8-12 ετών

Το εργαστήριο σχεδιάστηκε και υλοποιήθηκε από τον Σύλλογο Φοιτητών του Τμήματος Αρχιτεκτόνων Μηχανικών του Πανεπιστημίου Ιωαννίνων και τον Αναπληρωτή Καθηγητή και Πρόεδρο του τμήματος Άγγελο Παπαγεωργίου σε συνεργασία με τα Κέντρα Δημιουργικής Απασχόλησης Ιωαννίνων.

Στόχοι και επιδιώξεις:

- Ο προβληματισμός από πλευράς των παιδιών σχετικά με τους διαφορετικούς τρόπους που μπορεί να διαρθρωθεί ο αστικός ιστός και η επιρροή που αυτός ασκεί στην καθημερινότητα των πολιτών.
- Η ανάλυση και εμβάθυνση στο βασικό κριτικό ερώτημα γύρω από το οποίο κατασκευάστηκαν και στη συνέχεια αναλύθηκαν οι δύο μακέτες:
  - Ποια πόλη εξυπηρετεί καλύτερα τις καθημερινές μας ανάγκες;
  - Ποια πόλη είναι καλύτερη; Η πόλη που έχουμε στο μυαλό μας και στην καρδιά μας, η πόλη που έχουμε συνηθίσει από μικροί ή μια πόλη σχεδιασμένη με ακρίβεια ώστε να είναι συμπεριληπτική, να είναι λειτουργική και να εξυπηρετεί με τον καλύτερο δυνατό τρόπο τις καθημερινές μας ανάγκες;
- Η συνειδητοποίηση, από πλευράς των παιδιών, της σημασίας του ανθρώπου και της συμμετοχής του στην εξέλιξη του περιβάλλοντος της πόλης και των αστικών δομών.
- Η απεμπλοκή από την ορθολογική προσέγγιση ζητημάτων όπως η ρυμοτομία της πόλης ώστε να δοθεί έμφαση στην λειτουργικότητα, τη συμπεριληπτικότητα και την εμπειρία του χώρου.
- Κριτική στην υπάρχουσα πολεοδομία της ελληνικής πόλης μέσω του βιώματος, του παιχνιδιού και της οικειοποίησης.

Σύμφωνα με τον Aldo Van Eyck, για να απολαύσουμε πραγματικά την πόλη πρέπει να την ανακαλύψουμε ξανά με τα μάτια του μέλλοντος και του παρόντος, δηλαδή με τα μάτια των παιδιών. “Το να αναλογιστούμε την πόλη σημαίνει να συναντήσουμε τον εαυτό μας. Το να συναντάς την πόλη σημαίνει να ξαναβρείς το παιδί. Αν το παιδί ξαναβρεί την πόλη, η πόλη θα ξαναβρεί το παιδί – τον εαυτό μας.”

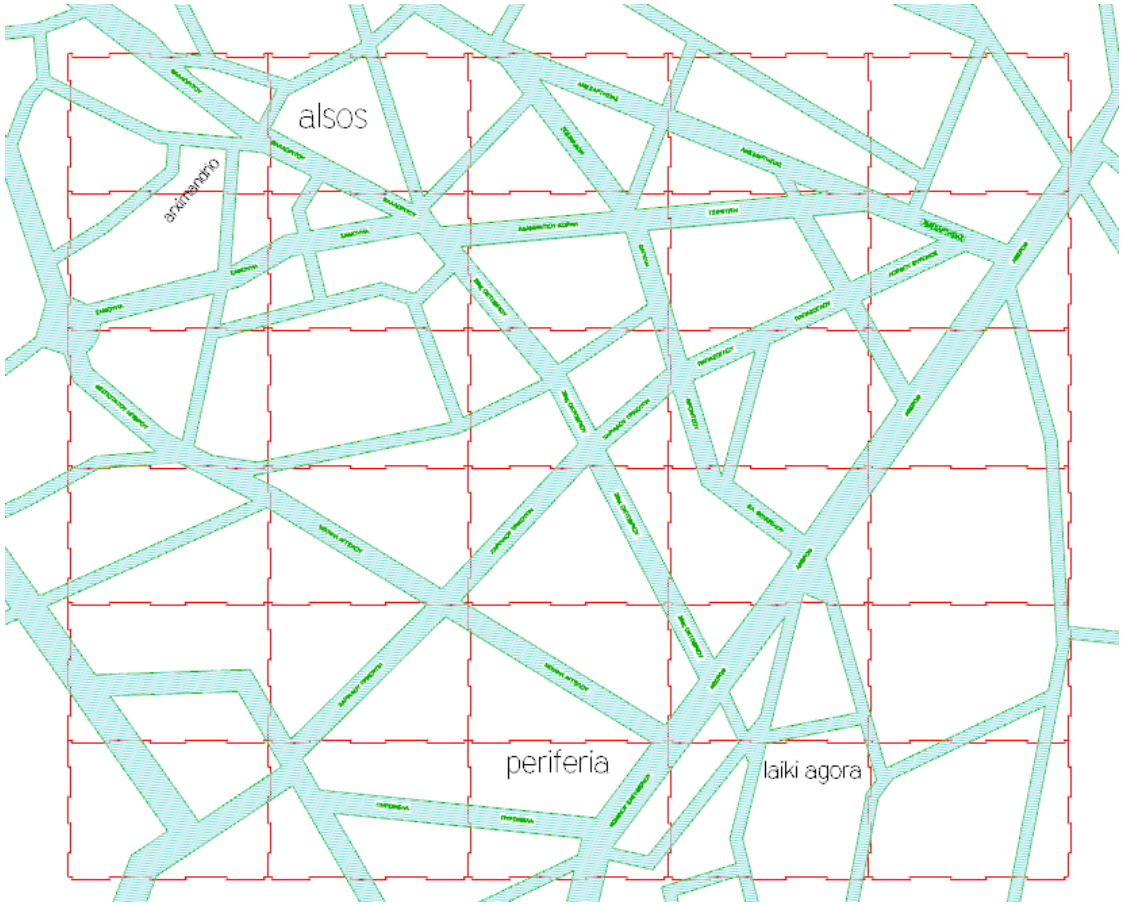

Πρώτη φάση – οργάνωση και επεξεργασία διδακτικού υλικού:

1. Ορίστηκαν οι περιοχές μελέτης που θα αποτελούσαν το υπόβαθρο για την κατασκευή των δύο προπλασμάτων. Οι περιοχές μελέτης που επιλέχθηκαν είχαν διαστάσεις 1200x1000 μέτρα που σε κλίμακα 1-200 μεταφράζεται σε δυο υπόβαθρα 6x5 μέτρων. Η πληροφορία που αποτυπώθηκε πάνω στα δυο σχέδια ήταν οι δρόμοι και τα οικοδομικά τετράγωνα. Οι δρόμοι και στα δυο σχέδια είχαν μια διαβάθμιση στο πλάτος ανάλογα με την σημαντικότητα τους.

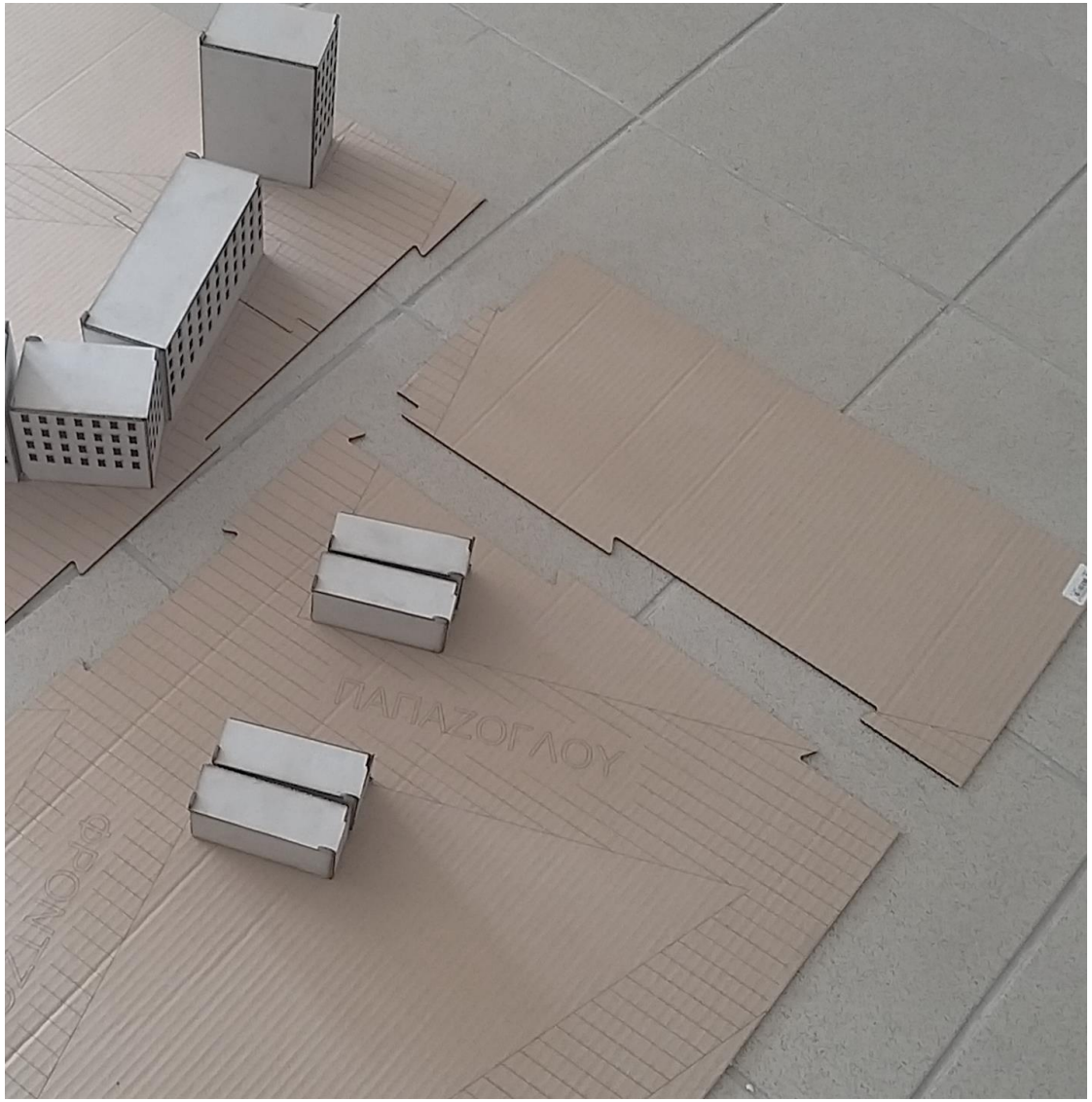

2. Τα δύο υπόβαθρα κόπηκαν σε laser cutter σε επιμέρους κομμάτια μορφής παζλ που συναρμολογήθηκε στο μέρος όπου έλαβε χώρα το εργαστήριο. Από αυτά και με βάση τη κρίση της κάθε ομάδας θα προέκυπταν πλατείες, κτιριακά συγκροτήματα κλπ.

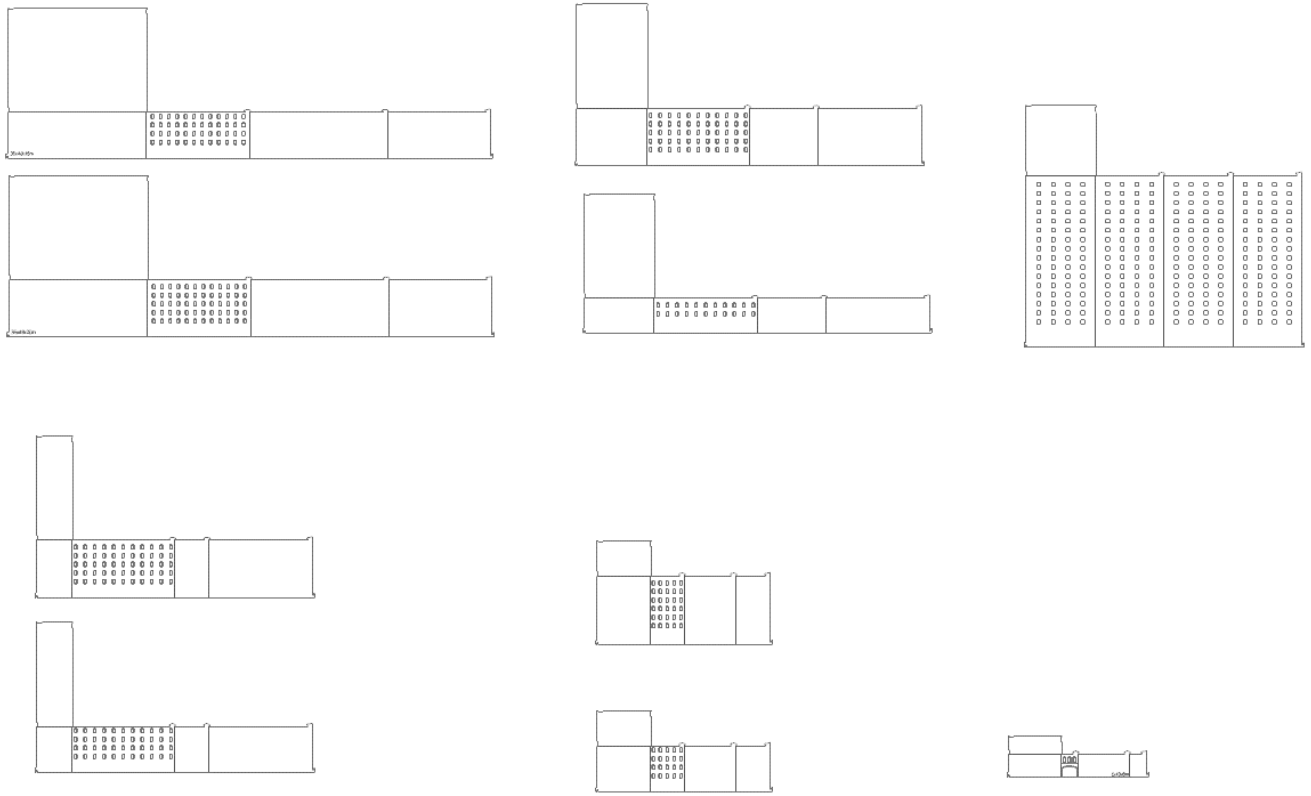

3. Σχεδιάστηκαν δέκα τύποι κτιρίων με βάση τις διαστάσεις που κυριαρχούν στον ελλαδικό χώρο και τέσσερα κτίρια-μνημεία της πόλης, όπως είναι το Δημαρχείο, η Περιφέρεια, η εκκλησία Αρχιμανδρειό, και η Εθνική τράπεζα.

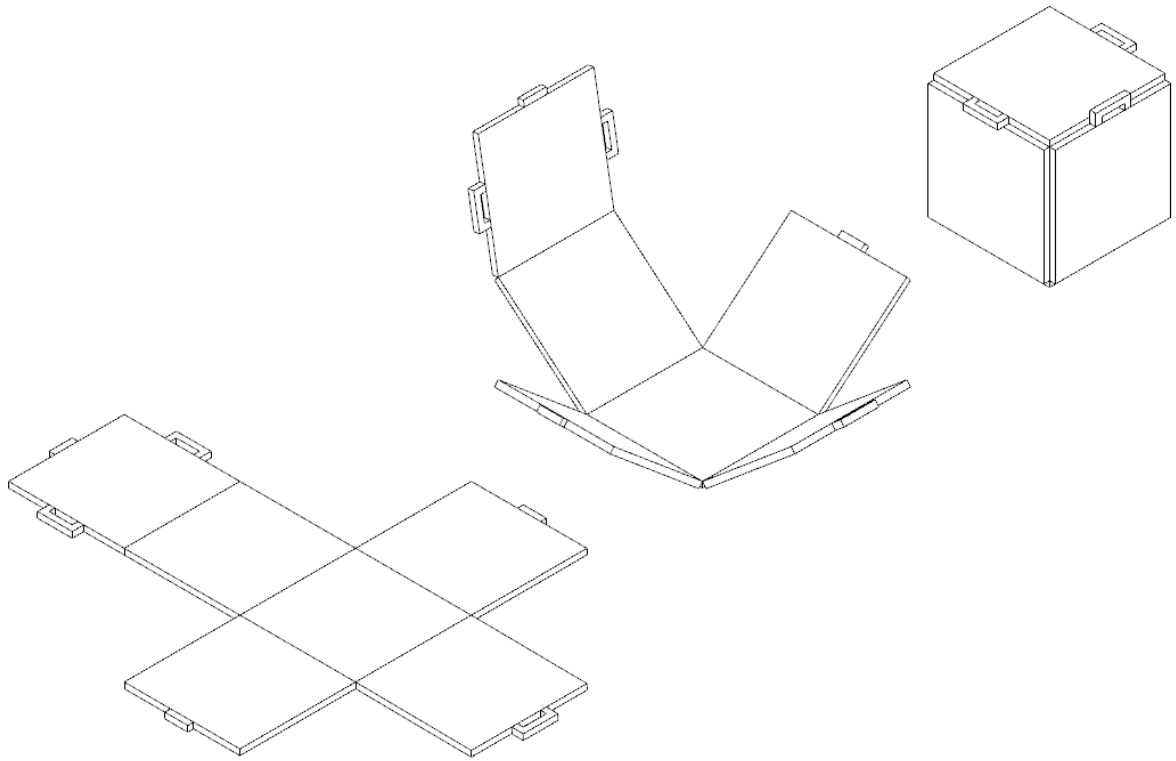

4. Σχεδιάστηκαν τα αναπτύγματα από 10 διαφορετικές μονάδες κτιρίων που αποφασίστηκαν κατά την ομαδοποίηση καθώς και τέσσερα σημαντικά τοπόσημα της πόλης ώστε να μπορούν να προσανατολιστούν τα παιδιά.

5. Τα αναπτύγματα της κάθε κατηγορίας κτιρίου χαράχθηκαν και κόπηκαν από 50 φορές σε laser cutter.

6. Προετοιμάστηκε το κείμενο περιγραφής του εργαστηρίου για τα παιδιά.

Μια πόλη, μα ποια πόλη;

Τι είναι η πόλη;

Πολλά σπίτια μαζί, αλλά και σχολεία και εκκλησίες.

Όλα αυτά που λέμε κτίρια, μικρά και μεγάλα, γκρίζα και πολύχρωμα.

Και μετά οι δρόμοι, μεγάλοι και μικροί, φαρδιοί και στενοί, με αυτοκίνητα και χωρίς αυτοκίνητα.

Ας συμφωνήσουμε, για αρχή, ότι η πόλη είναι κτίρια και δρόμοι.

Τα κτίρια βρίσκονται στην άκρη των δρόμων και οι δρόμοι βρίσκονται γύρω απ' τα κτίρια.

Τα σπίτια λίγο πολύ μοιάζουν, όλες οι πολυκατοικίες έχουν πολλά πατώματα, πολλούς ορόφους δηλαδή, μια είσοδο, και στο ισόγειο καταστήματα. Μερικές είναι λίγο πιο ψηλές. Θα μπορούσαν να είναι και ψηλότερες, αντί για πέντε ορόφους να έχουν επτά ή δέκα. Σε μερικές γειτονιές τα κτίρια έχουν δύο ορόφους και κήπους.

Αλλά στο κέντρο σχεδόν όλα βρίσκονται στην άκρη του δρόμου, στο πεζοδρόμιο.

Ξεχάσαμε κάτι! Ναι ξεχάσαμε τις πλατείες. Πώς σχηματίζονται οι πλατείες;

Σχηματίζονται εκεί που ενώνονται οι δρόμοι και δεν υπάρχουν κτίρια. Τα κτίρια βρίσκονται γύρω-γύρω.

Θα κάνουμε ένα παιχνίδι, ή μάλλον δύο:

Θα κόψουμε κτίρια, μικρά και μεγάλα.

Η πρώτη ομάδα:

Θα τοποθετήσουμε τα κτίρια κατά μήκος, στις άκρες δηλαδή, των δρόμων της πόλης μας όπως περίπου είναι χαραγμένοι σήμερα.

Όπου μας αρέσει θα αφήσουμε ελεύθερους χώρους, δηλαδή πλατείες.

Θα ξαναφτιάξουμε τις πλατείες σα να μην υπήρχαν.

Η δεύτερη ομάδα:

Θα χαράξουμε καινούριους δρόμους, σαν να μην υπήρχαν.

Οι δρόμοι θα είναι ευθείς, ίσιοι, παράλληλοι και κάθετοι μεταξύ τους, όχι λοξοί και στριφογυριστοί.

Υπάρχουν όμως σχολεία, εκκλησίες και μεγάλα, σημαντικά κτίρια που τα λέμε δημόσια κτίρια, κτίρια για όλους ενώ τα σπίτια είναι, ας πούμε ιδιωτικά.

Θα τοποθετήσουμε τα κτίρια κατά μήκος των νέων δρόμων και όπου συναντάμε δημόσιο κτίριο θα αφήνουμε γύρω γύρω μια πλατεία.

Θα φτιάξουμε μια καινούρια πόλη αλλά με τα γνωστά μας σπουδαία κτίρια.

Ποια πόλη είναι καλύτερη;

Η πόλη που έχουμε στο μυαλό μας και στην καρδιά μας, η πόλη που ξέρουμε και αγαπάμε, η πόλη που έχουμε συνηθίσει από μικροί.

Καμιά φορά θα θέλαμε ν αλλάξει αυτό ή το άλλο, ποιο όμως, ο δρόμος η πλατεία, το σχολείο μας ή το σπίτι μας;

Φυσικά δε μπορούμε να αποφασίσουμε σήμερα το απόγευμα.

Δε μπορούμε να αποφασίσουμε γιατί οι πόλεις δεν γίνονται φυσικά, όπως τα δάση και τα ποτάμια.

Τις πόλεις φτιάχνουν, σε εκατό ή διακόσια χρόνια, οι άνθρωποι.

Και στους ανθρώπους αρέσει το παιγνίδι.

Ας παίξουμε λοιπόν!

Δεύτερη φάση – υλοποίηση εργαστηρίου:

1. Παρουσιάστηκε το κείμενο περιγραφής του εργαστηρίου ώστε τα παιδιά να κατανοήσουν τον τρόπο υλοποίησής του.

2. Τα παιδιά χωρίστηκαν σε δύο ομάδες.

- Η πρώτη ομάδα έπρεπε να τοποθετήσει τα κτίρια κατά μήκος, στις άκρες δηλαδή, των δρόμων της πόλης όπως περίπου είναι χαραγμένοι σήμερα.
- Η δεύτερη ομάδα έπρεπε να χαράξει καινούριους δρόμους, σαν να μην υπήρχαν, να τοποθετήσει τα κτίρια κατά μήκος των νέων δρόμων και όπου συναντά δημόσιο κτίριο να αφήνει γύρω γύρω μια πλατεία.

3. Τα παιδιά συναρμολόγησαν τα αναπτύγματα των κτιρίων και δημιούργησαν από μία μακέτα η κάθε ομάδα. Η πρώτη ομάδα την πόλη που υπάρχει σήμερα και η δεύτερη μία νέα πόλη όπως την ονειρεύεται.

4. Ακολούθησε ψηφοφορία από όλα τα παιδιά που συμμετείχαν στο εργαστήριο και συζήτηση σχετικά με την ψήφο τους και το αποτέλεσμα.

Αποτελέσματα:

- Τα παιδιά ανταποκρίθηκαν θετικά στη διαδικασία, έδειχναν ιδιαίτερα τον ενθουσιασμό τους και το έντονο ενδιαφέρον για να μάθουν λεπτομέρειες σχετικά με τη ρυμοτομία των Ιωαννίνων.
- Εξέφραζαν τις απορίες τους σχετικά με την πόλη, τις γειτονιές, το ύψος των κτιρίων και τις σχέσεις μεταξύ τους.
- Ως μαθησιακά αποτελέσματα εντοπίστηκαν μεταξύ άλλων η συνεργασία, η παρατήρηση, ο προβληματισμός, η κριτική σκέψη και η ευαισθητοποίηση των παιδιών σχετικά με κοινωνικά θέματα που προκύπτουν ως απόρροια της διάρθρωσης του δημόσιου χώρου.

Μέσω της συλλογικής συζήτησης επιχειρήθηκε να προσεγγιστεί το ερώτημα: «Ποια πόλη είναι καλύτερη; Η πόλη που έχουμε στο μυαλό μας και στην καρδιά μας, η πόλη που έχουμε συνηθίσει από μικροί ή μια πόλη σχεδιασμένη με ακρίβεια ώστε να είναι συμπεριληπτική, να είναι λειτουργική και να εξυπηρετεί με τον καλύτερο δυνατό τρόπο της καθημερινές μας ανάγκες;» Το ερώτημα αυτό είναι μια ευκαιρία για προβληματισμό σχετικά με θεμελιώδη ζητήματα της καθημερινότητας, της συμβίωσης και της συλλογικότητας. Όπως είναι λογικό, δεν μπόρεσε να απαντηθεί πλήρως κατά τη διάρκεια του εργαστηρίου αλλά γέννησε πολλαπλά ερωτήματα στα παιδιά και αποτέλεσε τροφή για σκέψη και συζήτηση τόσο μεταξύ τους όσο και με τους εκπαιδευτικούς των ΚΔΑΠ.

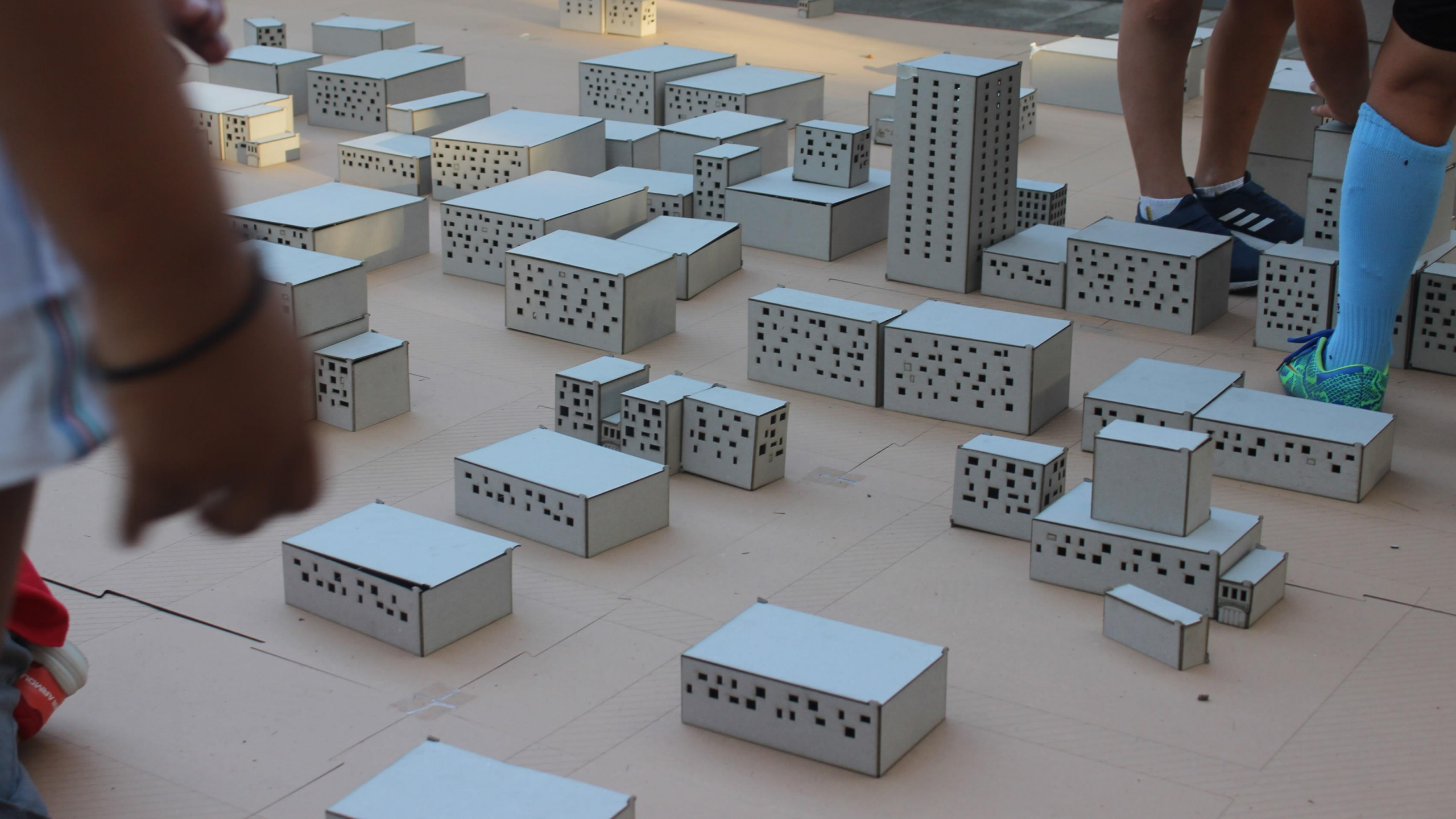

Σας ευχαριστούμε!